14x21cm

Инструкция по эксплуатации
Паспорт изделия

Автоматический контроллер давления насоса TPC-10A/B,TPC-13A/B

Благодарим за покупку. Пожалуйста, перед началом эксплуатации данного устройства внимательно прочитайте инструкцию по эксплуатации и сохраните её для последующего обращения.

1.Основные сведения
Напряжение: 220В/50Гц
Частота тока: 50/60 Hz
Максимальный ток: 10А
Максимальная мощность: 1,5 кВт
Максимальная температура воды: 60 °C
Максимальный поток воды: 10 м3/час
Присоед. размер: 1″
Максимальное давление: 10 bar
Гидравлические потери: 0,5 bar при 3,8 м3/час
Максимальная высота точки водоразбора: 15 м (версия А), 22м (версия В)

Автоматический контроллер давления обеспечивает виды защиты, действующие на отключение насоса в случае: «сухого хода», недостатка воды, превышения высоты всасывания, работы на закрытую задвижку, подсоса воздуха.
Ручной выключатель. Включает или выключает систему. Также выполняет перезапуск (RESET) после того, как сработает какая-либо защита.
3.Назначение
Данное устройство предназначено для систем автоматического поддержания постоянного давления. Автоматический контроллер давления обычно используется в традиционных установках с монтажом непосредственно на

напорном патрубке поверхностных насосов, однако его можно устанавливать в любом месте напорного трубопровода как поверхностных, так и глубинных насосов. Основным преимуществом автоматического контроллера давления является то, что в сочетании с насосами они дают стабильное давление в системе, помимо этого они отличаются высокой надежностью и функциональностью при своих довольно малых размерах, допускают работу с водой, содержащей небольшое количество песка. Автоматический контроллер давления включает в себя функцию электронной защиты от: "сухого хода", недостатка воды, превышения высоты всасывания, работы на закрытую задвижку, подсоса воздуха. Кроме того, контроллер давление оснащен встроенным обратным клапаном, гасителем гидроударов, манометром, электронной схемой и кнопкой перезапуска. Использование блоков управления контроллера давления позволяет убрать существующий в гидропневматических станциях некомфортный перепад давления между интервалом включения и выключения насоса и дает стабильное давление в системе всегда, когда нет изменений в количестве точек водопотребления. Это очень важно в системах с подачей горячей воды от проточного электроводонагревателя и подобных приборов, колебание давления в системе водоснабжения приводят к изменениям температуры нагрева воды, проходящей через прибор. Помимо всего прочего автоматический контроллер давления позволяет избежать частых пусков насоса, которые наблюдаются в станциях с реле давления, тем самым уменьшает вредное воздействие пусковых токов на обмотки электродвигателя. Автоматический контроллер давления не требует предварительной закачки воздуха и регулировки и имеет определенный запас воды для предотвращения частого включения насоса при подкапывании крана. Если происходит расход воды более чем 0,3 л/мин., насос работает непрерывно. После того как все краны будут закрыты и датчик зафиксирует отсутствие потока воды, контроллер давления отключает насос с задержкой 5-10 секунд для того, чтобы набрать максимальное давление в системе. Строго соблюдайте инструкцию по установке насоса, правильно подбирайте оборудование и схему монтажа. При подборе насоса необходимо иметь в виду, что в месте установки автоматического контроллера давления насос должен создавать давление не менее 2,5 bar при работе на закрытую задвижку. Контроллер давления включает насос автоматически, когда любой из кранов системы открывается. Насос снабжает водой систему с постоянным давлением. Место установки контроллера давления должно быть защищено от риска затопления водой, в сухом, хорошо проветриваемом помещении,

температура перекачиваемой жидкости должна быть от 4 – 60 градусов Цельсия, температура окружающего воздуха должна быть от минус 10 до плюс 50 градусов Цельсия и относительной влажности до 95%. За несоблюдение данных требований, производитель ответственности не несет.

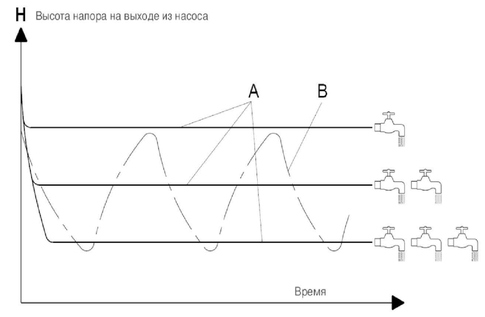

A = работа с автоматическим контроллером давления = постоянное давление
B = работа с традиционной системой бака и реле давления

Рис. 1

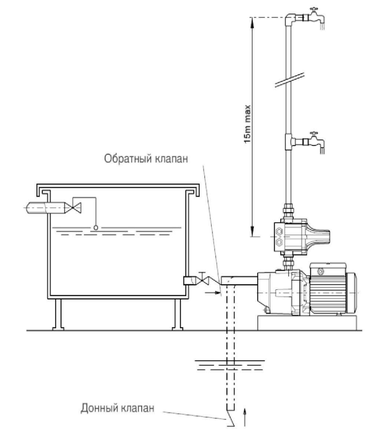

Рис. 2

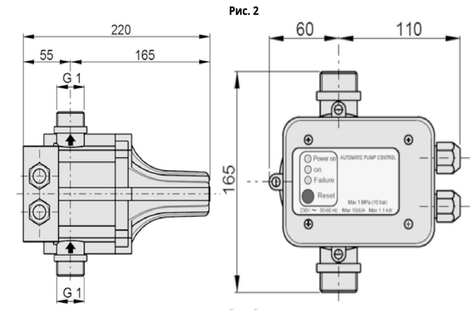

Рис. 3

3.Комплект поставки
Реле давления – 1 шт.
Инструкция по эксплуатации
4.Установка и монтаж
Проведение работ предоставлять только специализированному персоналу.
Входной и выходной раструбы одинакового диаметра (G1). Место установки контроллера давления должно быть защищено от риска затопления водой, в сухом хорошо проветриваемом помещении.
Перед подключением к сети автоматического контроллера давления, заполните насос водой. Следует помнить, что в установках с использованием магистрального водоснабжения или с использованием систем подпора воды, гидростатическое давление и давление создаваемое насосом будут суммироваться. Поэтому необходимо следить за тем, чтобы общее давление не превышало то давление, которое способен выдержать корпус контроллера давления или насос. Трубопровод должен быть эквивалентным или большим, чем диаметр выходного патрубка. Трубопровод не должен оказывать давление на контроллер. Очень важно чтобы трубопроводы были абсолютно герметичны. Контроллер давления имеет встроенный обратный клапан, поэтому не требуется использования дополнительного обратного клапана.

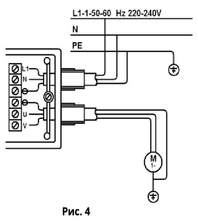

Рис. 4

Электрическое соединение
(для однофазных насосов)
Следуйте инструкции по электроподключению насоса. Если насос не имеет кабеля с вилкой и контроллер давления не имеет в корпусе гнездо розетки, то авторизованный электрик может произвести подключение, используя электрокабель H07 RN - F 3G1 не менее 0,5 метров длинной через

специальное гнездо по схеме. Для однофазного насоса ток не может быть больше, чем 10А, и максимальная мощность мотора (P1) не превышает 1,8кВт. Убедитесь в правильности подключения электрической схемы. Чтобы гарантировать правильность подключения, см. монтажную схему. Защита системы должна иметь дифференциальный выключатель (Iv=30 mA).
Подводящий кабель должен соответствовать стандартам ЕЭС или иметь тип H07 RNF согласно VDE 0250.
Электрическое соединение с использованием пускателя
(для однофазных и трёхфазных насосов) Для подсоединения автоматического контроллера давления к трехфазному насосу или однофазному с током более 10А, электрическое соединение необходимо производить через электромагнитный пускатель, следуя схеме.

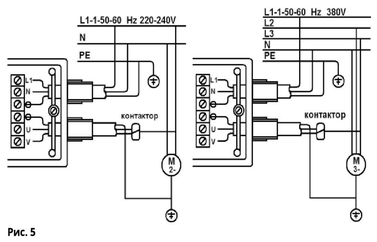

Рис. 5

После этого подключайте систему к электропитанию. Для электроподключения необходимо использовать контактную группу с расстоянием между контактами более 3 мм. Система должна быть защищена при помощи автоматического дифференциального выключателя (УЗО) с током утечки (I = 30 mA).
Электрическое соединение должно быть сделано в соответствии с правилами электробезопасности принятой в вашей стране. Для защиты электрической части данного оборудования, рекомендуем устанавливать стабилизатор напряжения.
Контроль перед запуском
Перед первым пуском убедитесь:
1) что насос установлен правильно
2) что напряжение электрической сети соответствует паспортным характеристикам насоса и контроллера давления

3) что вал насоса вращается свободно
4) что в корпус насоса залита вода в соответствии с инструкцией по пользованию насоса
5) что система не имеет протечек в уплотнениях и стыках
Насос никогда не должен использоваться без воды.
Запуск
Переведите тумблер на автоматическом дифференциальном выключателе в положение ON. Система включится автоматически. Держите все краны в системе открытыми, чтобы стравить весь воздух в системе. (В случае использования автоматического контроллера давления в комплекте с погружным или поверхностным самовсасывающим насосом, когда трубопровод до блока находится не заполненным водой, необходимо держать кнопку перезапуска нажатой до появления стабильного потока воды из крана. В связи с тем, что автоматический контроллер давления имеет встроенный обратный клапан, донный обратный клапан на самовсасывающий насос можно не устанавливать. В зависимости от геометрической высоты и мощности насоса время подъема воды может доходить до 5-6 минут.) После этого закройте кран, система отключит насос через 4-5 секунд. Если система подключена неправильно и в магистралях отсутствует вода, насос автоматически выключится через 10 секунд. После исправления причин отключения повторите запуск. Для этого нажмите и держите красную кнопку в течение нескольких секунд.
Меры безопасности
В целях надежной работы автоматического контроллера давления и безопасности обслуживающего персонала, необходимо соблюдать общие правила техники безопасности. Автоматический контроллер давления должен быть надежно заземлен.
Обслуживание
Автоматический контроллер давления не требует специального обслуживания. Однако, когда существует риск замерзания при низких температурах, или если прибор не будет использоваться долгое время, мы рекомендуем слить из него воду, почистить, высушить и хранить в сухом, хорошо проветриваемом помещении.
В случае какой - либо неисправности или повреждения, автоматический контроллер давления должен ремонтироваться только в авторизованном техническом центре. Периодически, не реже одного раза в год, необходимо проводить проверку технического состояния автоматического контроллера давления и его параметров.

5.Гарантия
Гарантийный срок на производственные дефекты составляет 12 мес. со дня покупки. Выход устройства из строя, вызванный неправильным подключением к сети и монтажом, неправильном напряжении эл. сети, механическими повреждениями не является гарантийным случаем. При самостоятельной разборке, ремонте или модификации устройства гарантия не действительна. Гарантия не включает в себя возмещение материального ущерба и травм, связанных с эксплуатацией прибора. Для подтверждения покупки оборудования в случае гарантийного ремонта или при предъявлении иных предусмотренных законом требований необходимо иметь полностью и правильно заполненный гарантийный талон, и оригинал финансового документа, подтверждающего покупку. Продавец и сервисная организация не несут ответственности за возможные расходы, связанные с монтажом и демонтажем гарантийного оборудования, а также за ущерб, нанесенный другому оборудованию, находящемуся у покупателя, в результате неисправностей (или дефектов), возникших в гарантийный период. Срок осуществления гарантийного ремонта или обмена оборудования определяется при приемке. Диагностика оборудования (в случае необоснованности претензий к его неработоспособности и отсутствия конструктивных неисправностей) является платной услугой и оплачивается клиентом. После истечения гарантийного срока авторизированный сервисный центр готов предложить Вам свои услуги по техническому обслуживанию оборудования в соответствии с действующим прейскурантом цен. Поставка оборудования в сервисный центр осуществляется покупателем.. Убедительно просим Вас внимательно изучить инструкцию по эксплуатации и проверить правильность заполнения гарантийного талона. При вводе в эксплуатацию оборудования представителями специализированной монтажной организации должна быть сделана соответствующая запись в гарантийном талоне.
Решение вопроса о целесообразности замены или ремонта остается за службой сервиса. Замененное оборудование (детали) переходит в собственность службы сервиса. Гарантийные обязательства не распространяются на оборудование, получившее повреждения или вышедшее из строя в результате:
•неправильного электрического, гидравлического, механического подключений;
•использования оборудования не по назначению или не в соответствии с руководством по эксплуатации;
•запуска насосного оборудования без воды (или иной предусмотренной

инструкцией по эксплуатации, перекачиваемой жидкости);
•использования насосного оборудования в условиях несоответствующих допустимым.
•использования насосного оборудования при температуре жидкости выше: 60С
•использования насосного оборудования при давлении превышающем 10bar.
•транспортировки, внешних механических воздействий;
•несоответствия электрического питания соответствующим Государственным
•техническим стандартам и нормам;
•затопления, пожара и иных причин, находящихся вне контроля производителя и продавца; дефектов систем, с которыми эксплуатировалось оборудование;
•ремонта, а также изменения конструкции изделия лицом, не являющимся уполномоченным представителем организации сервиса.

6.Гарантийный талон
Отметка о продаже
Заполняется продавцом:
1.Дата продажи: «__» _____ 20__ г.

Название торгующей организации_____
Подпись продавца_____

печать торгующей организации

Заполняется покупателем:

Настоящим подтверждаю, что изделие получено в полной комплектации, претензий к внешнему виду не имею, с условиями гарантии и эксплуатации ознакомлен
Подпись покупателя _____
Отметка об установке (заполняется при запуске оборудования)
Название монтажной
организации_____
Дата
установки_____
Ф.И.О.
мастера_____

Настоящим подтверждаю, что оборудование введено в эксплуатацию, Работает исправно, с правилами техники безопасности и эксплуатации ознакомлен:
Подпись владельца_____
Печать монтажной организации

Производитель: Zhejiang Taifu Pump Co., Ltd / Чжэцзян Тайфу Памп Ко., Лтд
Адрес: Southeast Industrial Zone, Songmen Town, Wenling City, Zhejiang Province, China. / Юго-восточная пром. зона, Сунмень, г. Вэньлин, провинция Чжэцзян, Китай.
Организация, уполномоченная на принятие претензий от покупателей на территории таможенного союза: ООО «ПАМППМЭН РУС»,
Адрес: 191028, Россия, Санкт-Петербург, ул. Фурштатская, д. 24, оф.207
Email:info@pumpman.eu Тел:+7 (812) 648-58-57
Изготовитель оставляет за собой право вносить конструктивные изменения без уведомления.