Installation Instructions for the Wall-Hung Toilet Mount Model: Serenata (0700)

1. Install mechanism №1 on the wall, ensuring it is level.
2. Insert mechanism №2 into the toilet bowl.
3. Secure the toilet bowl to mechanism №1 on the wall and tighten the hex bolt using a hex key until fully tightened.
4. After installing the toilet bowl, screw in mechanism №3 with threads for attaching the lid, and then install the lid using mechanism №4.

Инструкция по установке крепления подвесного унитаза Модель: Serenata (0700)
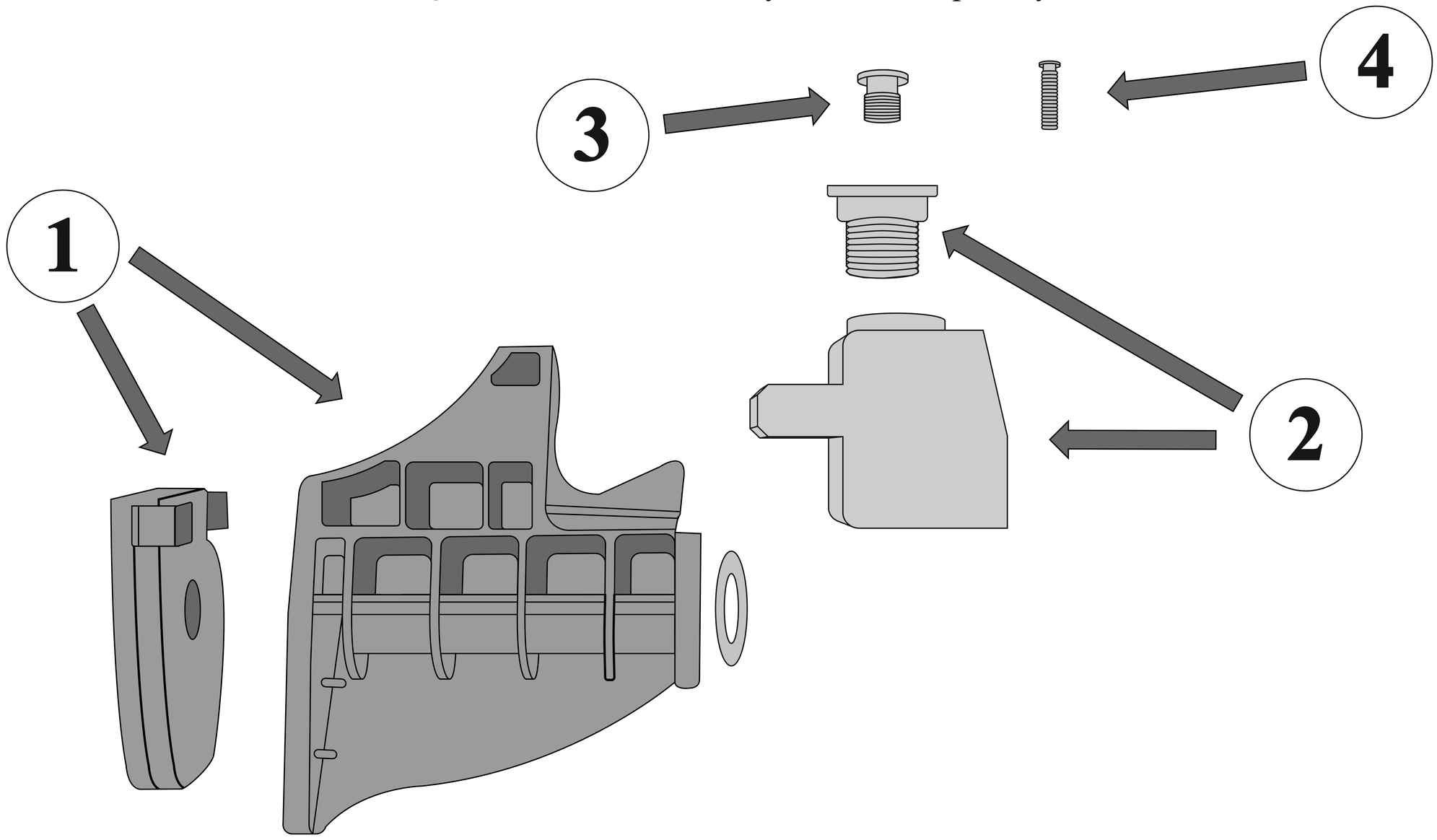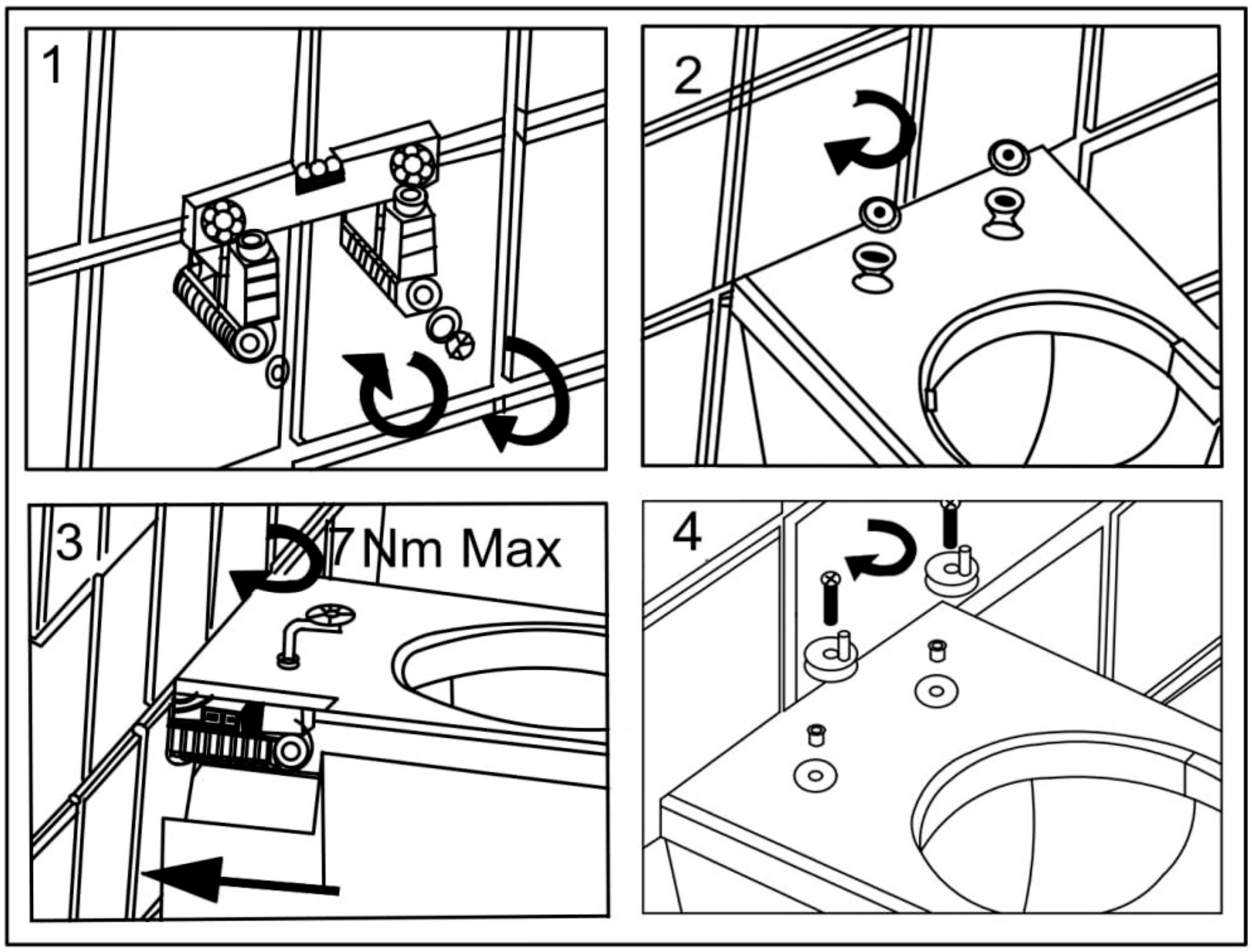
1. Установите №1 механизм на стену, убедившись, что он находится по уровню.
2. Вставьте №2 механизм в унитаз.
3. Закрепите унитаз на №1 на стене и затяните шестигранный болт с помощью шестигранного ключа до упора.
4. После установки унитаза закрутите №3 с резьбой для крепления крышки, а затем установите крышку с помощью №4.